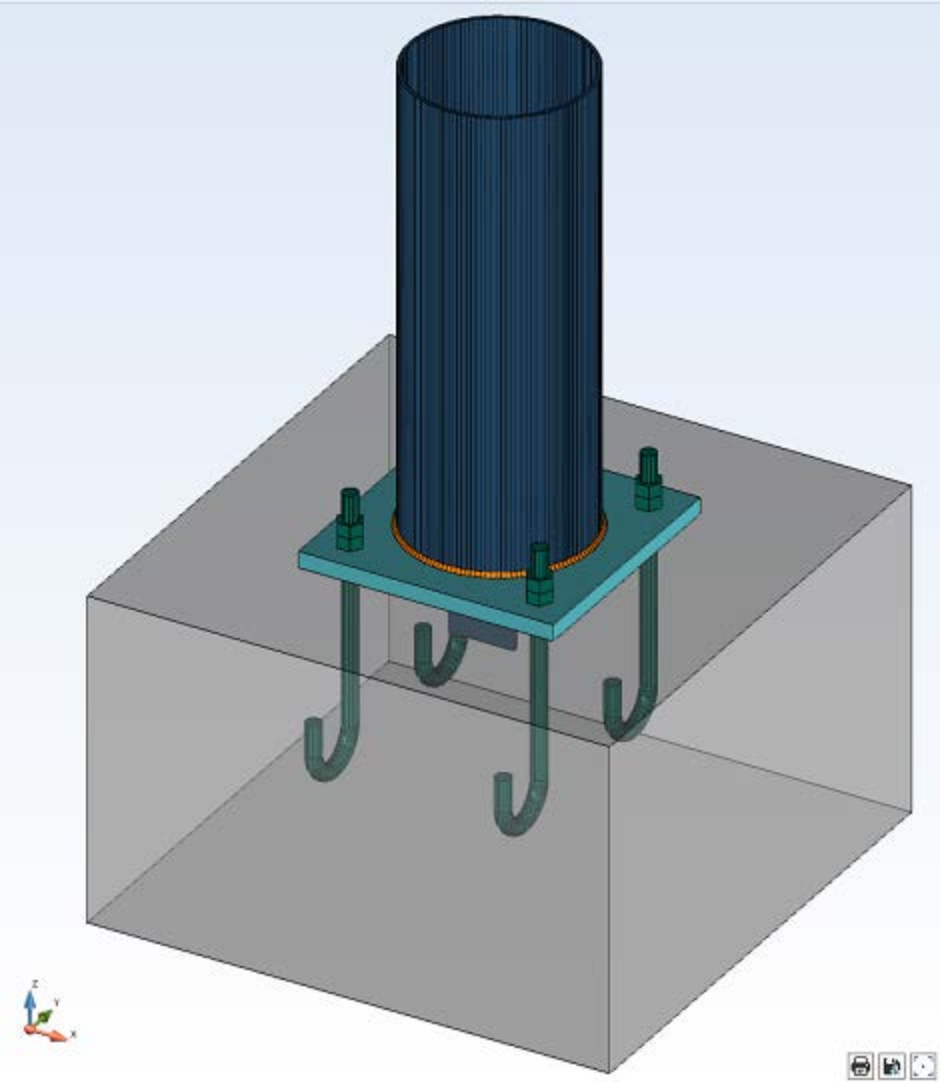
Z
Y
X